iluminación
LJ ILUMINACIÓN, S.A. DE C.V.

ACU-6-6LED-*

MODELO:	ACU-6-6LED-*
DESCRIPCIÓN:	LUMINARIO TIPO PROYECTOR SUBACUÁTICO DIRIGIBLE, CON TECNOLOGÍA LED, MONOCROMÁTICO
CUERPO:	ACERO INOXIDABLE MAQUINADO
DIFUSOR:	CRISTAL CLARO TEMPLADO
MONTAJE:	SOBREPONER
DIODO EMISOR:	6 LEDS HIGH POWER
ÓPTICA	15°
CONSUMO NOMINAL:	6W
COLOR DE LED (*WW):	BLANCO CÁLIDO
(*CW):	BLANCO FRÍO
(*R):	ROJO
(*G):	VERDE
(*B):	AZUL
(*Y):	AMBAR
VOLTAJE DE OPERACIÓN:	24V DC CON DRIVER INTEGRADO A 127V AC / 24V DC
GRADO DE PROTECCIÓN:	IP68

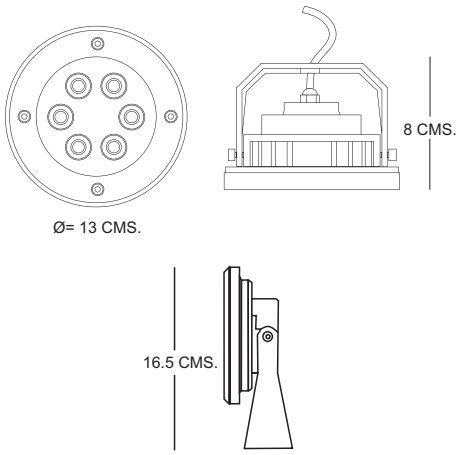

www.ljiluminacion.com.mx
ljproyectos@ljiluminacion.com.mx

OFICINA NORTE
CALLE LERMA No. 1952 COL. MITRAS CENTRO
C.P. 64460 MONTERREY N.L.
TEL.(0181)8333-6905, (0181)8333-1494
FAX (0181) 8333-1105

OFICINA CENTRO
CAMELIA No. 218 COL. OBREGON
C.P. 37320 LEON, GTO.
TELS. (01477)713-0178, (01477)716-2430
FAX (01477) 713-0205

OFICINA MATRIZ
PROSPERIDAD No.217 COL. AGRICOLA PANTITLAN
C.P. 08100 IZTACALCO, MEXICO, D.F.
TELS. (0155) 5115-0235, (0155) 5115-0283,
(0155) 5115-0629 FAX: (0155) 5115-2713