iluminación
LJ ILUMINACIÓN, S.A. DE C.V.

RJWYG-35 (T-6)
RJWYG-70 (T-6)

MODELO:	RJWYG-35 (T-6) RJWYG-70 (T-6)
DESCRIPCIÓN:	LUMINARIO TIPO PROYECTOR CON VISERA, DIRIGIBLE PARA EXTERIORES
MATERIAL:	INYECCIÓN DE ALUMINIO
ACABADO:	PINTURA POLIÉSTER EN POLVO DE APLICACIÓN ELECTROSTÁTICA SECADO AL HORNO
REFLECTOR:	ALUMINIO ESPECULAR
DIFUSOR:	CRISTAL CLARO TEMPLADO
MONTAJE	SOBREPONER
LÁMPARA:	MASTER COLOR T-6 DE 35W Ó 70W HALOGENUROS METÁLICOS HCI (CON TUBO DE DESCARGA DE CERÁMICA) T-6 DE 35W Ó 70W
TIPO DE PORTALÁMPARA:	G-12
BALASTRO:	MAGNÉTICO Ó ELECTRÓNICO (INTEGRADO AL LUMINARIO)
VOLTAJE DE OPERACIÓN:	127V, 220V Ó 277V (MAGNÉTICO) 120-277V (ELECTRÓNICO)
GRADO DE PROTECCIÓN:	IP-65

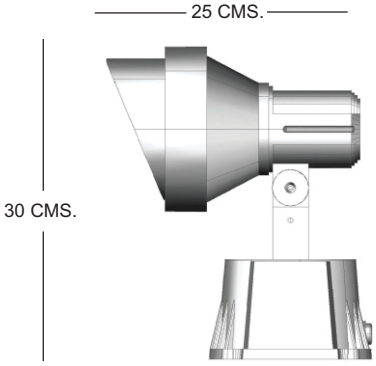

PARA SOLICITAR EL MODELO REQUERIDO UTILIZAR LAS SIGUIENTES INDICACIONES

RJWYG – 35 – MC – M1 – G – L

- **RJWYG** — MODELO L.J.
- **35** — POTENCIADE LÁMPARA: 35W, 70W
- **MC** — TIPO DE LÁMPARA: MC: MASTER COLOR; HCI: HALOGENUROS METÁLICOS (CON TUBO DE DESCARGA DE CERÁMICA)
- **M1** — BALASTRO: M1= MAGNÉTICO 127V; M2= MAGNÉTICO 277V; M3= MAGNÉTICO 220V; E3= ELECTRÓNICO UNIVERSAL 120-277V
- **G** — TIPO DE BULBO: G= T-6
- **L** — L: INCLUYE LÁMPARA

www.ljiluminacion.com.mx
ljproyectos@ljiluminacion.com.mx

OFICINA NORTE
CALLE LERMA No. 1952 COL. MITRAS CENTRO
C.P. 64460 MONTERREY N.L.
TEL.(0181)8333-6905, (0181)8333-1494
FAX (0181) 8333-1105

OFICINA CENTRO
CAMELIA No. 218 COL. OBREGON
C.P. 37320 LEON, GTO.
TELS. (01477)713-0178, (01477)716-2430
FAX (01477) 713-0205

OFICINA MATRIZ
PROSPERIDAD No.217 COL. AGRICOLA PANTITLAN
C.P. 08100 IZTACALCO, MEXICO, D.F.
TELS. (0155) 5115-0235, (0155) 5115-0283,
(0155) 5115-0629 FAX: (0155) 5115-2713