iluminación
LJ ILUMINACIÓN, S.A. DE C.V.

TAD-32-E3-*-L
TAD-42-E3-*-L
TAD-52-E3-*-L
TAD-64-E3-*-L
TAD-84-E3-*-L

MODELOS:	TAD-32-E3-*-L TAD-42-E3-*-L TAD-52-E3-*-L TAD-64-E3-*-L TAD-84-E3-*-L
DESCRIPCIÓN:	LUMINARIO TIPO CAMPANA
CUERPO	LÁMINA DE ALUMINIO FACETADA ESPECULAR
ARILLO:	LÁMINA DE ACERO
BOQUILLA CRISTAL:	LÁMINA DE ALUMINIO
ACABADO:	PINTURA POLIÉSTER EN POLVO DE APLICACIÓN ELECTROSTÁTICA SECADO AL HORNO
MONTAJE:	EMPOTRAR EN FALSO PLAFÓN
LÁMPARA (TAD-32-E3-*-L):	COMPACTA FLUORESCENTE TRIPLE DE 32W
(TAD-42-E3-*-L):	COMPACTA FLUORESCENTE TRIPLE DE 42W
(TAD-52-E3-*-L):	DOS COMPACTAS FLUORESCENTES DOBLES DE 26W
(TAD-64-E3-*-L):	DOS COMPACTAS FLUORESCENTES TRIPLES DE 32W
(TAD-84-E3-*-L):	DOS COMPACTAS FLUORESCENTES TRIPLES DE 42W
TIPO DE PORTALÁMPARA:	
(TAD-32-E3-*-L):	GX24 q-3
(TAD-42-E3-*-L):	GX24 q-4
(TAD-52-E3-*-L):	G24 q-3
(TAD-64-E3-*-L):	GX24 q-3
(TAD-84-E3-*-L):	GX24 q-4
BALASTRO:	ELECTRÓNICO (INTEGRADO AL LUMINARIO)
VOLTAJE DE OPERACIÓN:	UNIVERSAL 120-277V

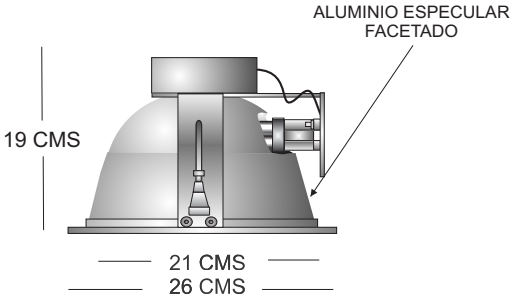

*** ACCESORIO OPCIONAL:**

CRISTAL SANDBLASTEADO TOTAL

C

CRISTAL SANDBLASTEADO CENTRO

CC

CRISTAL FLOTADO

CF

PARA SOLICITAR EL MODELO REQUERIDO UTILIZAR LAS SIGUIENTES INDICACIONES

TAD – 52 – E3 – CC – [ ] – L

- **MODELO L.J.**
- **WATTS POR LÁMPARA**: 1 DE 32W=32, 1 DE 42W=42, 2 DE 26W=52, 2 DE 32W=64, 2 DE 42W=84
- **BALASTRO**: E3=ELECTRÓNICO UNIVERSAL 120-277V
- **DIFUSOR**: C= CRISTAL SANDBLASTEADO TOTAL; CC= CRISTAL SANDBLASTEADO AL CENTRO; CF= CRISTAL FLOTADO
- **ACCESORIOS**: DIM= BALASTRO DIMEABLE; EM= BATERÍA DE EMERGENCIA
- **L**: INCLUYE LÁMPARAS

www.ljiluminacion.com.mx
ljproyectos@ljiluminacion.com.mx

OFICINA NORTE
CALLE LERMA No. 1952 COL. MITRAS CENTRO
C.P. 64460 MONTERREY N.L.
TEL.(0181)8333-6905, (0181)8333-1494
FAX (0181) 8333-1105

OFICINA CENTRO
CAMELIA No. 218 COL. OBREGON
C.P. 37320 LEON, GTO.
TELS. (01477)713-0178, (01477)716-2430
FAX (01477) 713-0205

OFICINA MATRIZ
PROSPERIDAD No.217 COL. AGRICOLA PANTITLAN
C.P. 08100 IZTACALCO, MEXICO, D.F.
TELS. (0155) 5115-0235, (0155) 5115-0283,
(0155) 5115-0629 FAX: (0155) 5115-2713